2000年とやま国体総合優勝記念　第14回小矢部ホッケーカップ　結果

トーナメント表

男　子　の　部

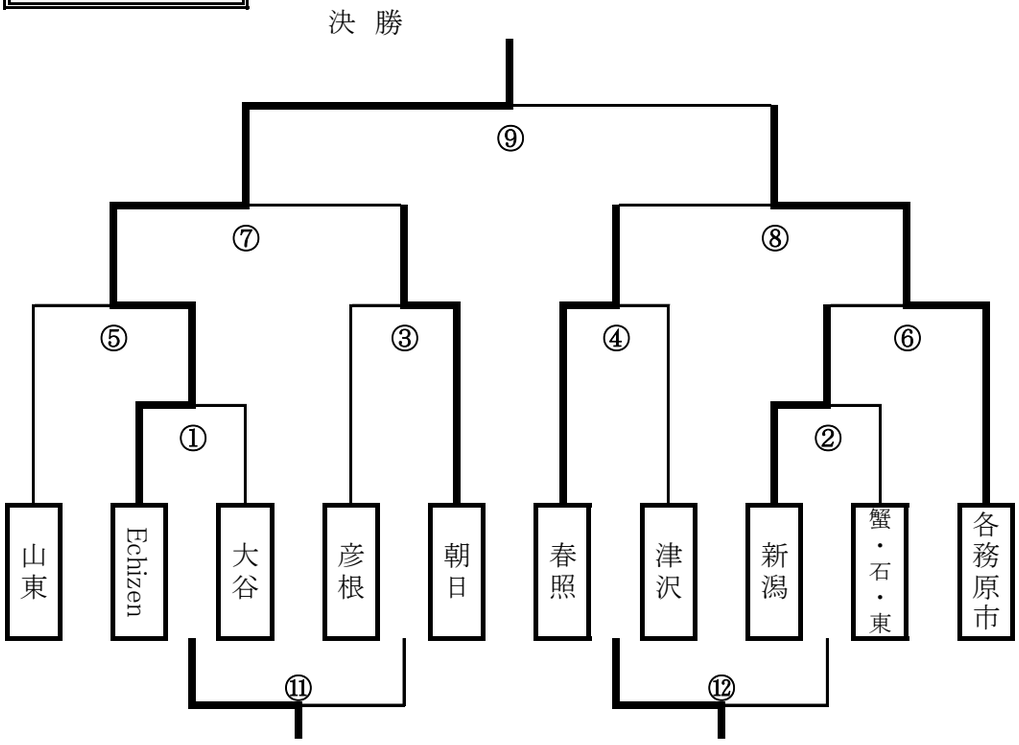

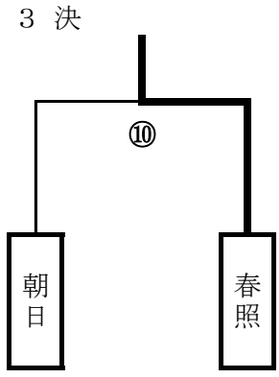

1位	Echizen HOMES
2位	各務原市ホッケースポーツ少年団
3位	春照ホッケースポーツ少年団

女　子　の　部

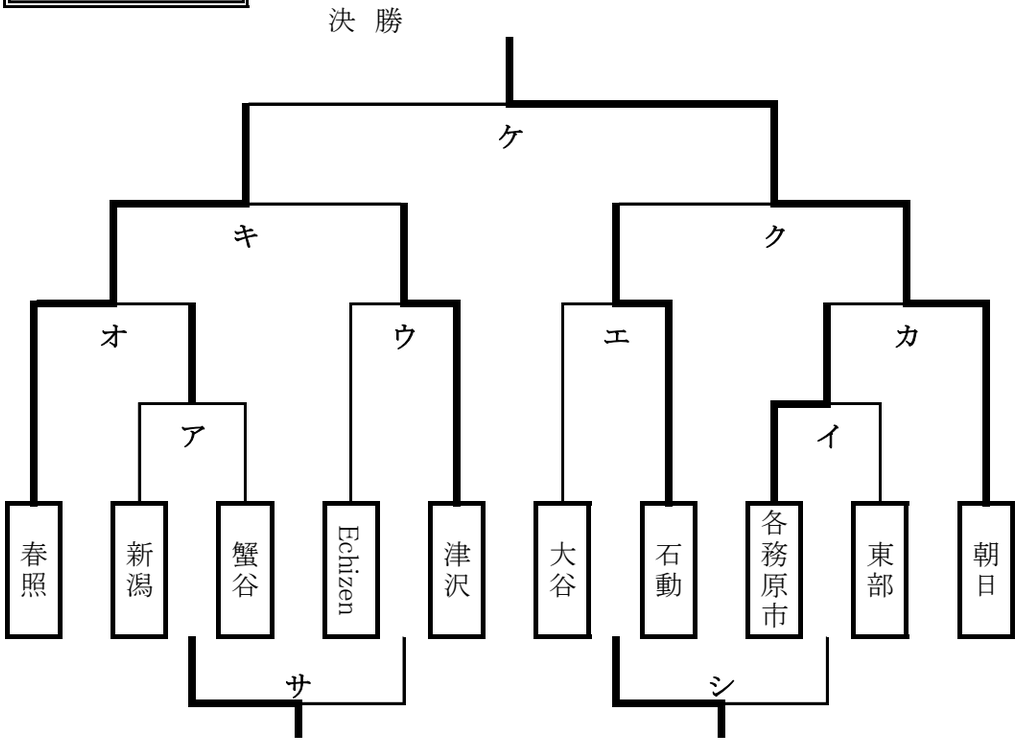

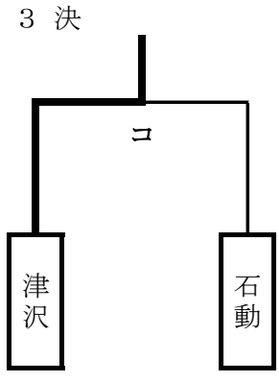

1位	朝日ホッケースポーツ少年団
2位	春照ホッケースポーツ少年団
3位	津沢ホッケースポーツ少年団