第34回関東スポーツ少年団ホッケー交流大会　結果

期日：平成26年5月3日
会場：日光市ホッケー場

【男子決勝トーナメント】

優勝　今三フィールドファイターズ
準優勝　新潟ＣＲＥＳＴホッケークラブ
３位　フリーデンＨＣ
４位　埼玉ホッケー協会クラブ

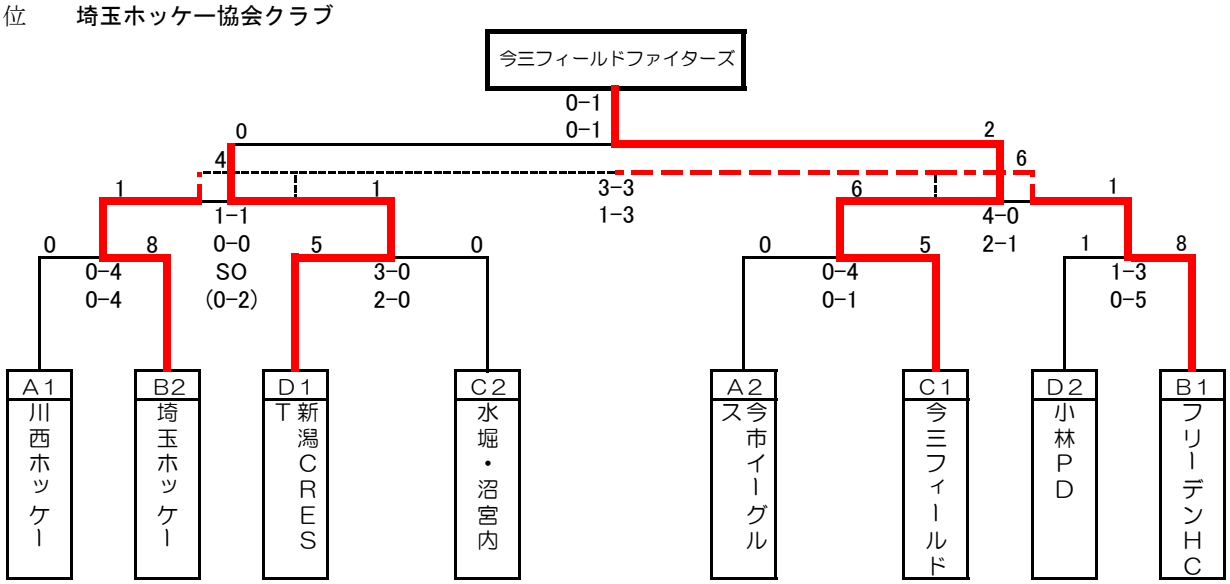

予選リーグ

Ａブロック	Ｂブロック	Ｃブロック	Ｄブロック
川西ホッケースポーツ少年団	棚倉ホッケースポーツ少年団	水堀沼宮内ホッケースポーツ少年団	新潟ＣＲＥＳＴ
あがのスポーツ少年団	埼玉ホッケー協会クラブ	今三ファイターズ	小林ピンクドラゴン
南原ホッケースポーツ少年団	フリーデンＨＣ	中丸ホッケースポーツ少年団	大室ＨＣ
今市イーグルス	小林イエロードラゴン	築館ホッケースポーツ少年団	落合東

【女子決勝トーナメント】

優勝　フリーデンＨＣ
準優勝　水堀・沼宮内ホッケースポーツ少年団
３位　新潟ＣＲＥＳＴホッケークラブ
４位　大室ＨＣ

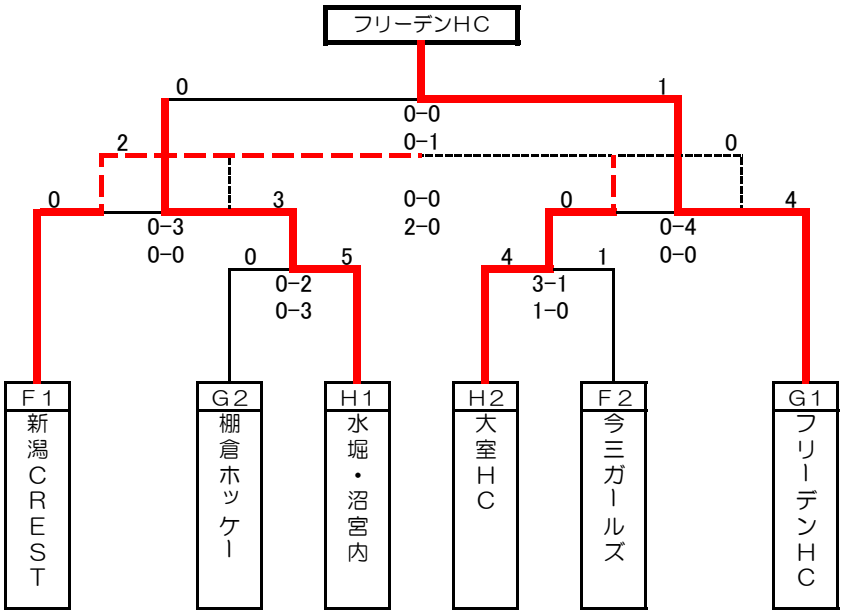

予選リーグ

Ｆブロック	Ｇブロック	Ｈブロック
一迫ホッケースポーツ少年団	棚倉ホッケースポーツ少年団	水堀・沼宮内ホッケースポーツ少年団
今三ガールズ	埼玉ホッケー協会ｸﾗﾌﾞ	川西ホッケースポーツ少年団
新潟ＣＲＥＳＴ	フリーデンＨ・Ｃ	大室Ｈ・Ｃ